INOX AISI 316L

CLASSE ENERGETICA

A	
B	
C	800 lt – 1000 lt 500 lt 2000 lt
D	
E	
F	
G	

Gamma produzione

codice prodotto	*descrizione*
1009-003500800	XPC TERMOACCUMULO COMBINATO KOMBINOX S/SERPENTINO 800lt
1009-003501000	XPC TERMOACCUMULO COMBINATO KOMBINOX S/SERPENTINO 1000lt
1009-003501500	XPC TERMOACCUMULO COMBINATO KOMBINOX S/SERPENTINO 1500lt
1009-003502000	XPC TERMOACCUMULO COMBINATO KOMBINOX S/SERPENTINO 2000lt
1009-003510800	XPCS TERMOACCUMULO COMBINATO KOMBINOX CON UN SERPENTINO 800lt
1009-003501000	XPCS TERMOACCUMULO COMBINATO KOMBINOX CON UN SERPENTINO 1000lt
1009-003511500	XPCS TERMOACCUMULO COMBINATO KOMBINOX CON UN SERPENTINO 1500lt
1009-003512000	XPCS TERMOACCUMULO COMBINATO KOMBINOX CON UN SERPENTINO 2000lt
1009-003520800	XPCSS TERMOACCUMULO COMBINATO KOMBINOX CON DUE SERPENTINI 800lt
1009-003521000	XPCSS TERMOACCUMULO COMBINATO KOMBINOX CON DUE SERPENTINI 1000lt
1009-003521500	XPCSS TERMOACCUMULO COMBINATO KOMBINOX CON DUE SERPENTINI 1500lt
1009-003522000	XPCSS TERMOACCUMULO COMBINATO KOMBINOX CON DUE SERPENTINI 2000lt

Descrizione

Termoaccumulo per lo stoccaggio di acqua da riscaldamento prodotta da sorgenti di calore continue e discontinue; produzione di acqua calda sanitaria per mezzo di un accumulo interno in acciaio Inox AISI 316L (tank in tank).

Disponibile nelle versioni:

- solo accumulo
- accumulo + uno scambiatore di calore a serpentino fisso
- accumulo + due scambiatori di calore a serpentino fisso.

NEXTREND Tank and boilers Persone in grado di dare risposte

Il fluido termo-vettore contenuto nel puffer esterno e negli scambiatori primari deve operare “a circuito chiuso” (ovvero privo di ossigeno) al fine di evitare fenomeni corrosivi.

~ **Sanitario**
Materiali : Acciaio AISI 316L:
Trattamento protettivo interno: decapaggio e passivazione
Trattamento protettivo esterno: decapaggio e passivazione
Esercizio: 6 bar / 95 °C
Protezione catodica: anodo di magnesio
Garanzia: 5 anni

~ **Puffer**
Materiali : S 235 Jr
Trattamento protettivo interno: grezzo
Trattamento protettivo esterno: verniciatura con antiruggine e smalto industriale
Esercizio: 3 bar / 95 °C

~ **Scambiatore solare e caldaio**
Materiale: S 235 Jr
Trattamento protettivo interno: grezzo
Trattamento protettivo esterno: grezzo
Tipologia: serpentino spiroidale fisso
Esercizio: 10 bar / 95°C

~ **Coibentazione:**
- Coibentazione flessibile in poliestere + PVC

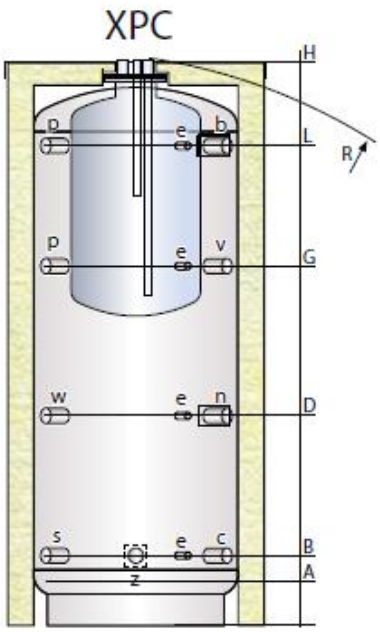

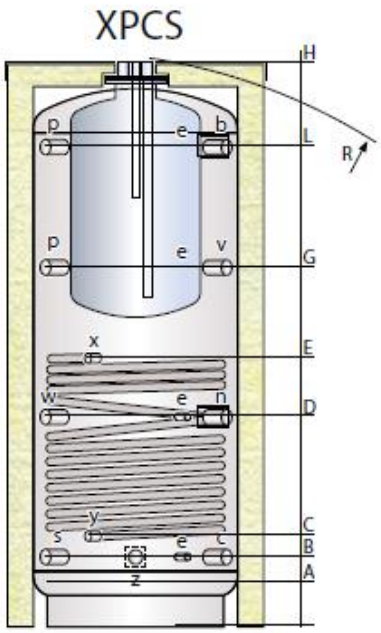

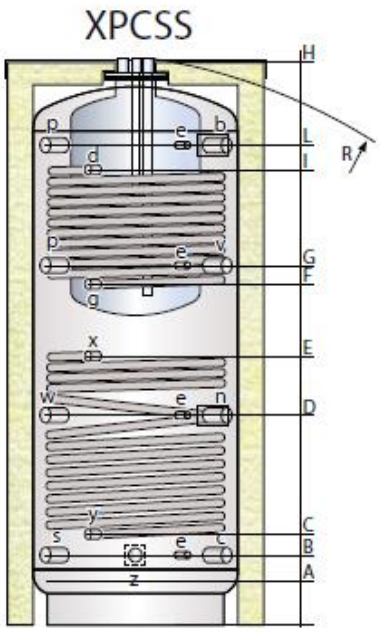

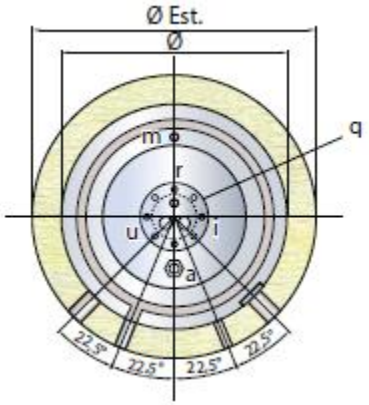

LEGENDA			
a	anodo di magnesio	p	attacco di servizio
b	mandata caldaia biomassa	q	Flangia d’ispezione sanitario
c	ritorno caldaia biomassa	r	ricircolo sanitario
d	mandata caldaia	s	scarico
e	termometro – sonda	v	mandata impianto di riscald.
g	ritorno caldaia	w	predisp. Per resistenza elettrica
i	ingresso acqua fredda sanitaria	x	mandata solare
m	sfiato puffer	y	ritorno solare
n	ritorno imp. di riscaldamento	z	ritorno riscald. A bassa temperatura

NEXTREND Tank and boilers Persone in grado di dare risposte

Modello	Accumulo sanitario	
	Capacità (Lt)	Quantità ACS a 45°C (Lt)
600	145	240
800	170	286
1000	200	333
1500	250	396
2000	340	541

LT	DIMENSIONI													PESO
	Ø	H	ØEST**	R	A	B	C	D	E	F	G	I	L	KG
600	650	1945	750	2095*	135	235	315	700	1000	1120	1270	1480	1630	153
800	790	1750	1050	1830	170	275	355	655	875	1015	1145	1345	1410	182
1000	790	2110	1050	2170	170	275	350	810	1035	1195	1355	1675	1755	222
1500	1000	2115	1260	2210	235	340	420	765	1080	1220	1400	1620	1725	276
2000	1100	2380	1360	2440	265	370	450	930	1090	1210	1435	1690	1945	325

*per la versione da 600 Lt la diagonale di ribaltamento è riferita al serbatoio coibentato
**tutti gli isolamenti sono rimovibili tranne per il modello da 600 Lt

LT	Attacchi gas					
	a	d g x y s	e m r	i u	b c n p v w z	q
600	1 ¼"	1"	1 ½"	1	1 ½"	120/180
800	1 ¼"	1"	1 ½"	1	1 ½"	120/180
1000	1 ¼"	1"	1 ½"	1	1 ½"	120/180
1500	1 ¼"	1"	1 ½"	1	1 ½"	120/180
2000	1 ¼"	1"	1 ½"	1	1 ½"	120/180

LT	Scambiatore Mq	
	Inf.	Sup.
600	2,5	1,8
800	2,5	2,0
1000	3,5	2,5
1500	4,0	2,8
2000	4,8	3,8

La ditta Fotir srl si riserva il diritto di apportare miglioramenti e modifiche ai prodotti descritti ed ai relativi dati tecnici in qualsiasi momento e senza preavviso. Utilizzare sempre alle istruzioni allegate ai componenti forniti; la presente scheda è un ausilio qualora esse risultino troppo schematiche. Per qualsiasi dubbio, problema o chiarimento, il nostro ufficio tecnico è sempre a Vostra disposizione.

Nextrend è un marchio Fotir srl
Via Damiano Chiesa, 2 - 21057 Olgiate Olona (Va)
Tel. (0331) 375.300 - Fax (0331) 375.830 - E-mail info@nextrend.it
Cap. Sociale 100.000,00 Euro I.V. - R.E.A. 183175 - Reg. Imprese, C.F. e Partita I.V.A. 01445350125

NEXTREND Tank and boilers Persone in grado di dare risposte